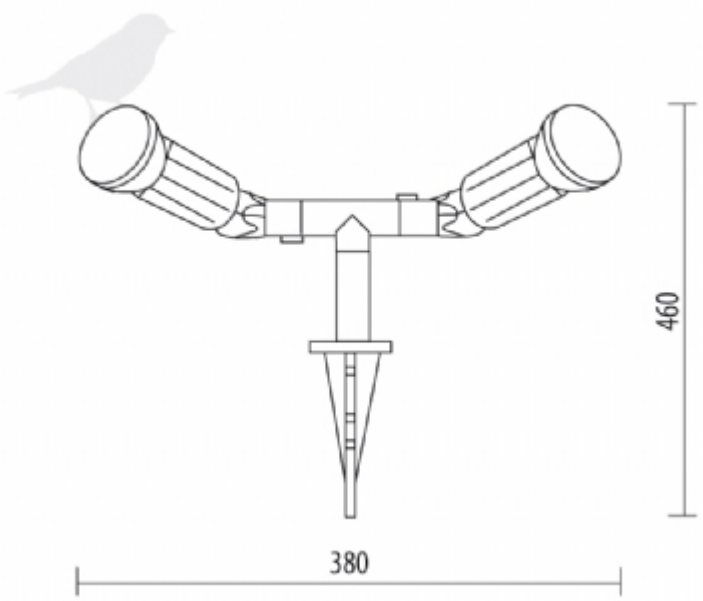

PAR20/2P

APPARECCHIO DI ILLUMINAZIONE PER ESTERNI CON PICCA PER FISSAGGIO A TERRA

DESCRIZIONE: faretto da giardino a 2 luci con picca in materiale composito "Duralighting"

DETTAGLI TECNICI:
- materiale anti-UV e anti-corrosione
- resistente alle sostanze caustiche
- resistente a condizioni meteorologiche avverse
- adatto ad ogni area climatica
- non scolorisce
- bassi costi di manutenzione
- cavo in gomma da 2,50 m con spina di tipo Schuko
- guarnizione in silicone
- portalampada in ceramica
- viti in acciaio inox

USI CONSIGLIATI: giardino, viali, gallerie/centri commerciali

COLORE: nero

COLORE:

Code	Dimensions (mm)	Lamp	Volume(m^3)
PAR 20 2/P	380 x 460	E27 - PAR20 max 50W	0,0075 (single) 0,05 (multiple)

IP 55 F UV CE $

DURALITE SRL
Via Brescia, 77 - 25065 Lumezzane (Bs) - Italy Tel. +39 030 871421 Fax +39 030 8976364 - info@duralite.it - www.duralite.it